# 大阪信用金庫 第35回大阪マスターズ選手権（全国オープン）
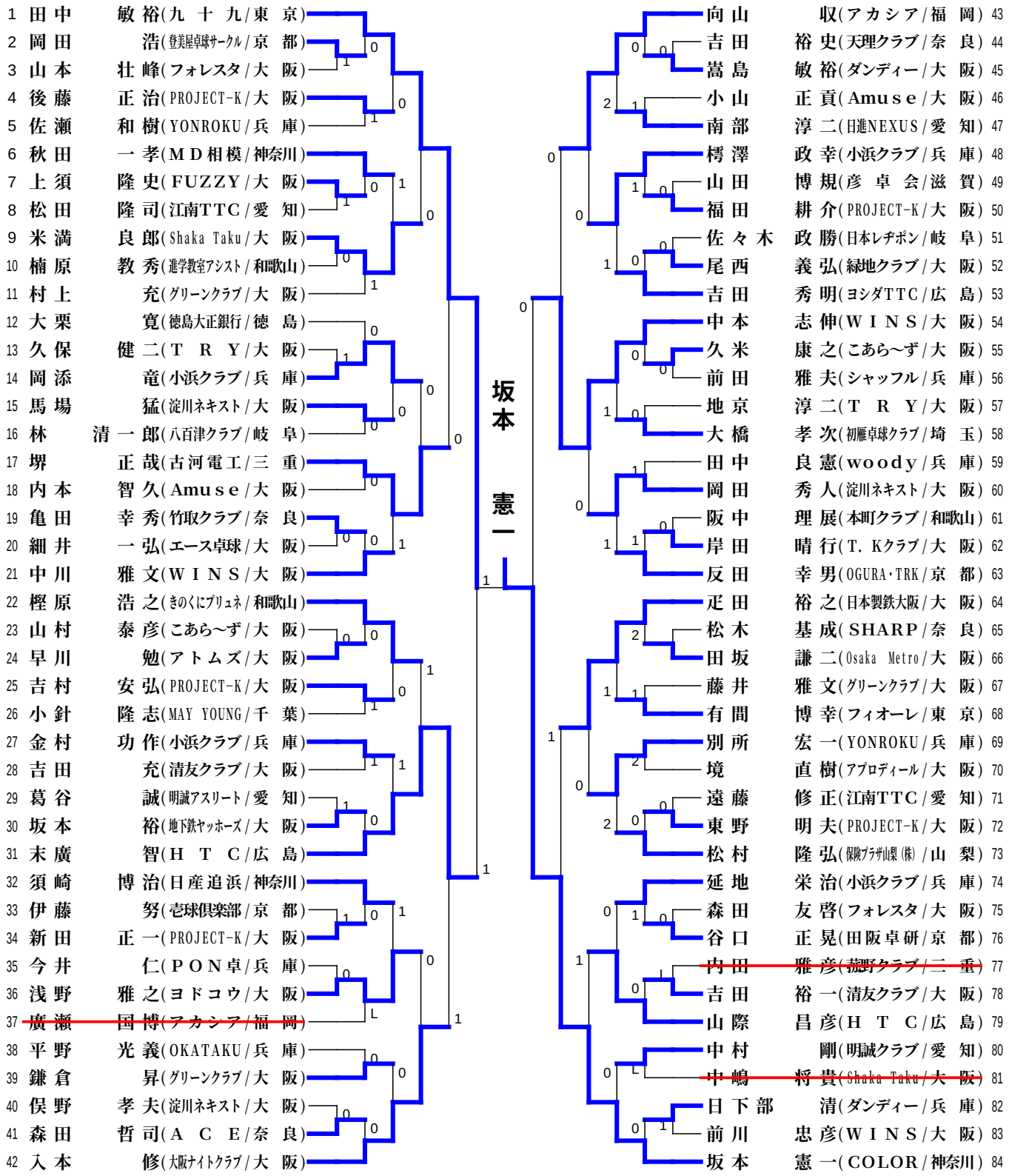
## ⑤男子５０歳以上