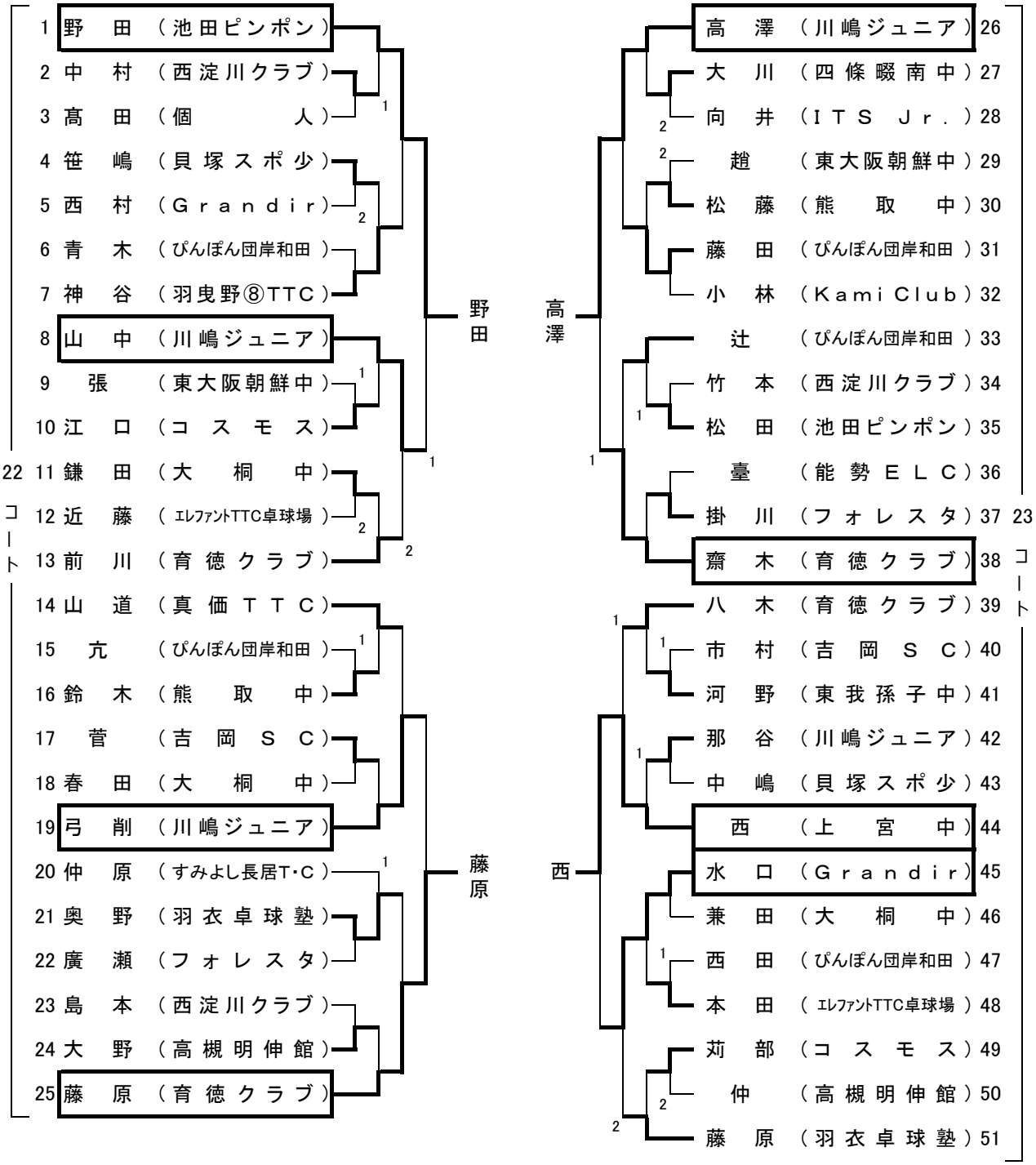⑦ 男子カデット　　代表8名